CATALOG 目录

01
Company Profile
公司介绍

03
Product Description
产品介绍

一、高压蝶阀支耳式
二、蝶阀参数
三、产品特点
四、爆炸图
五、三偏心原理

08
Design specifications
设计规范

一、规范要求

11
Data Parameters
数据参数

一、ASME B16.5/ASME B16.34 150级-B类
二、EN 1092-1/EN 12516-1 PN 10-16-25-B类
三、ASME B16.5/ASME B16.34 300级-C类
四、EN 1092-1/EN 12516-1 PN 40-C类
五、ASME B16.5/ASME B16.34 300级-C类
六、ASME B16.5 900级-E类

17
Material Table
材质对照表

一、A216-WCB 材质温度压力对照表
二、A217-WC6 材质温度压力对照表
三、A217-WC9 材质温度压力对照表
四、A351-CF8/CF3 材质温度压力对照表
五、A351-CF8M/CF3M 材质温度压力对照表
六、A351-CF8C 材质温度压力对照表

23
Pneumatic Actuator
气动执行器

一、气动执行器样本介绍

三千控制阀网
www.CV3000.com

Company Profile

Established in 1987, Zhejiang BEIER Control Valve Co., Ltd. is a professional manufacturer of control valves for industrial automation fluid process control, a director unit of China Final Control Elements Association and a national high-tech enterprise. With the enterprise development goal of“manufacturing high quality products and establishing high-end brands”BEIER Company has made endless investment in technological research and development, production equipment, etc. over the years. Now our company has more than 220 employees, among which the technicians and employees with an educational background of university graduate or above account for 60%. With actual assets of RMB 130 million Yuan, we have been granted more than 60 technological patents.

关于贝尔

浙江贝尔控制阀门有限公司成立于1987年，系工业自动化流体过程控制阀专业制造企业。贝尔公司以“制造高品质产品树高端品牌”为企业的发展目标，经过多年不断的在技术研发、生产设备上的投入现公司员工220余人，各类技术人员及大学以上的员工占60%公司实有资产13000余万元，拥有各项科技专利达60多项。

贝尔公司现已以高品质产品闻名于国内同行业，自主创新开发设计生产的电气动高性能系列调节阀、高性能系列蝶阀是目前国内少数几家在品质上与国外产品竞争的制造厂之一。公司在国内同行业中率先通过了TS（压力管道元件）、ISO9001（国际质量管理体系）、CE（欧盟安全标识）、API（美石油协会）等质量管理体系的特种行业要求等认证体系。

三千控制阀网
www.CV3000.com

三偏心硬密封蝶阀

GYR71800系列三偏心硬密封蝶阀，采用轴中心双偏离结构中心结合密封面非对称设计，使阀权在0—90度的全行程范围内均与阀座无磨擦产生，消除了旋转类控制阀因磨擦造成的密封面磨损及所产生的磨擦力。改变了旋转类控制阀需要挤压才能密封的性质，而实现了压紧密封，达到极长的使用寿命；全金属密封结构，在高温或严格工况应用时提供了可靠的金属阀板密封，确保阀门在使用寿命内、在全压力/温度范围内实现双向密封零泄漏。

蝶阀参数

- 阀内件特点：轴向两偏心结构　非对称密封面结构
- 阀体类型：直通式
- 上阀盖型式：标准一体式
- 阀轴密封形式：自密封填料函结构 柔性石墨填料结构
- 标准泄露等级：CLASS VI
- 流量特性:近似等百分比
- 与管道连接方式：对夹式 法兰式 对焊式 支耳式
- 可调比：30:1
- 温度范围：-254℃-650℃

产品特点

- 双相钢材质(最低要求) 的密封圈及高耐磨性Stellite® 21的阀座确保长久的出色密封性能
- 不对称设计及不同的力矩要求确保双向密封性
- 集成于轴上的位置指示器和顶部安装的法兰提供准确的阀板位置指示
- 单件整铸的阀体以及符合ISO 5752、ASME B16.10 以及API 609的面到面尺寸保证了与其他类型阀门的互换性
- 全金属构造使其具有本质火灾安全的属性(API6FA)
- 大面积硬化的轴承，集成有标准的柔性编织强化石墨轴承保护圈，确保更高的可靠性
- 内挡式或外挡式四重防吹出阀杆设计，确保操作安全，完全符合API 609的要求
- 双法兰型式可提供夹套结构，用于防止液体结晶

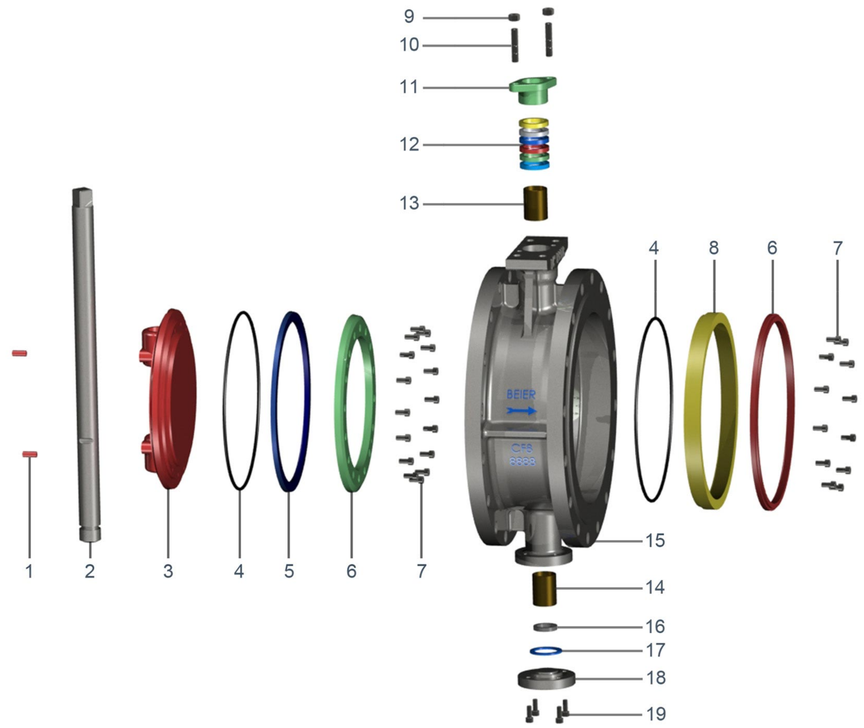

序号	名称	阀体材质为A216-WCB	阀体材质为A217-WC6	阀体材质为A351-CF8M
1	销钉	AISI 410	UNS S31803 (Duplex)	UNS S31803 (Duplex)
2	阀杆	ASTM A182 F6a或UNS S31803	UNS S31803 (Duplex)	UNS S31803 (Duplex)或Nitronic 50
3	阀板	A216-WCB或镀镍(Duplex)	A217-WC6或镀镍	A351-CF8M
4	阀座密封圈	堆焊Stellite 21 合金	堆焊Stellite 21 合金	堆焊Stellite 21 合金
5	密封圈	AISI 316+石墨或AISI 316(Duplex)	UNS S31803 (Duplex)+石墨 UNS S31803 (Duplex)	UNS S31803 (Duplex)+石墨 UNS S31803 (Duplex)
6	阀座压盖	304	304	304
7	压盖螺钉	304	304	304
8	阀体阀座	堆焊Stellite 21 合金	堆焊Stellite 21 合金	堆焊Stellite 21 合金
9	螺母	A194 2H/8	A194 2H/8	A194 2H/8
10	螺栓	A193 B7/B8	A193 B7/B8	A193 B7/B8
11	填料盖	CF8	CF8	CF8
12	填料盖	柔性石墨/PTFE	柔性石墨/PTFE	柔性石墨/PTFE
13	上轴套	铜H62或AISI 316 (渗氮)	AISI 316 (渗氮)	AISI 316 (渗氮)
14	下轴套	铜H62或AISI 316 (渗氮)	AISI 316 (渗氮)	AISI 316 (渗氮)
15	阀体	A216-WCB	A217-WCB	A351-CF8M
16	限位块	410/304/316	410/304/316	410/304/316
17	垫片	410/304/316	410/304/316	410/304/316
18	后盖	A105/304/316	A105/304/316	A105/304/316
19	后盖螺钉	45#/304	45#/304	45#/304

附注：三偏心蝶阀标准供货材质有： A216-WCB ,A217-WC6/WC9、A351-CF3/CF8、A351-CF3M/CF8M、 双相不锈钢，还可以根据介质工况要求供货特殊材质： Monel、Inconel、Hastelloy、超级双相不锈钢、钛合金等

三千控制阀网
www.CV3000.com

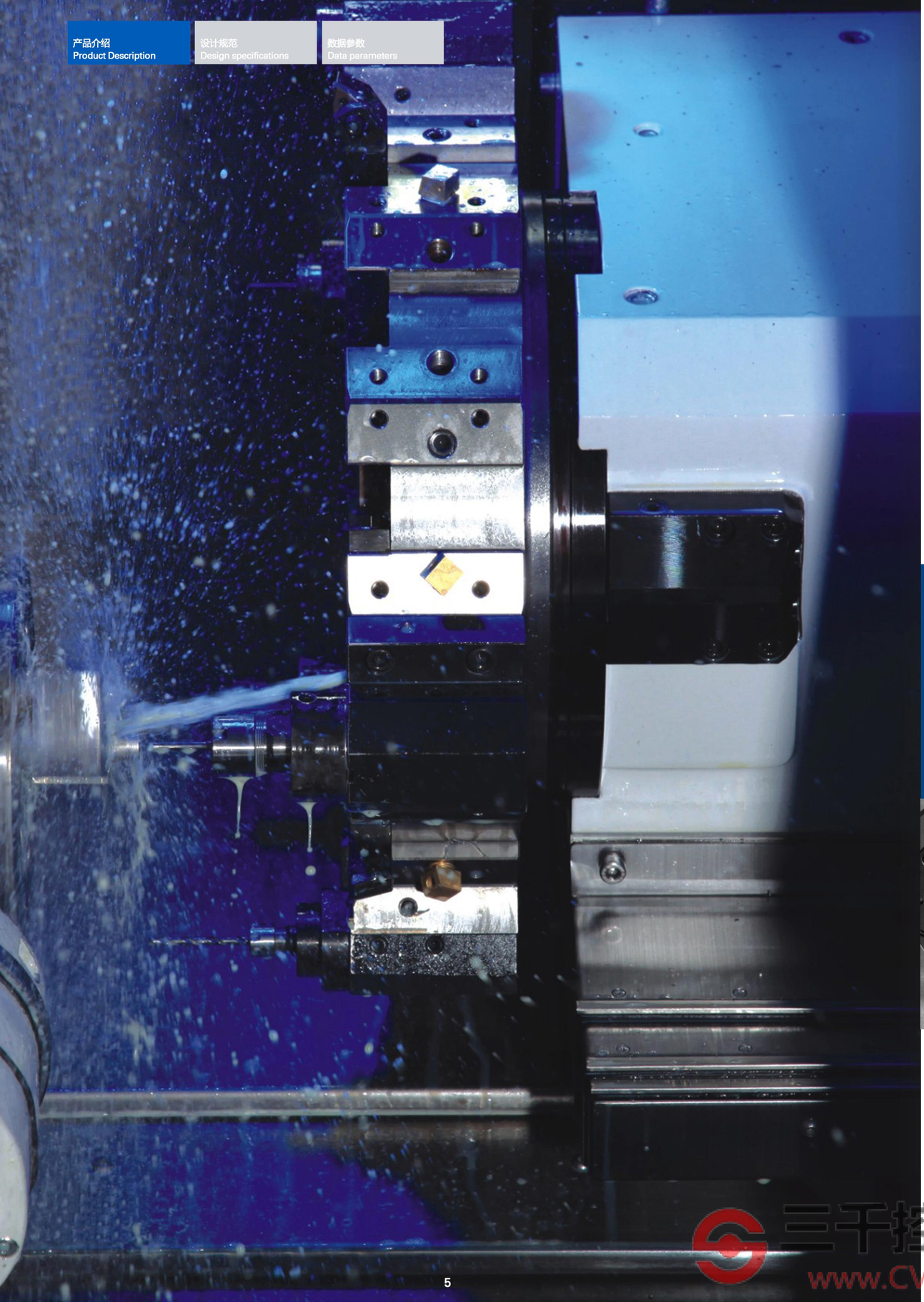

产品介绍
Product Description
设计规范
Design specifications
数据参数
Data parameters

可更换的阀座/密封系统

GYR71800系列蝶阀的特点为在现场可独立更换阀座和密封环。根据工况条件的变化，阀座和密封环可替换，无需将整个阀门都更换。维修、停工时间和成本都大大的减少从而延长了阀门的使用寿命。

GYR71800弹性金属硬密封在最低扭矩下提供零泄漏防火是金属硬密封固有特性。标准的阀座和密封环材料为不锈钢，也可以提供其它材料包括Stellite覆盖的材质，无论流体流向如何，阀门都能完全关闭。GYR71800在高温或严格工况应用时提供了可靠的金属阀板密封，确保阀门在使用寿命内、在全压力/温度范围内实现双向密封零泄漏。

适用于最严厉工况的三偏心蝶阀
For the most severe conditions of the three eccentric valve

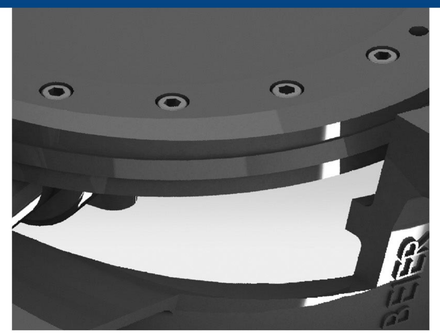

三千控制阀网
www.CV3000.com

阀门配置及选型

GYR71800三偏心蝶阀

GYR71810基本型

尺寸范围：3” 至 112”(DN80至2800)

压力等级：ASME 150至900 ， DIN PN10至100 ，ISO PN20至150

连接方式：双法兰、对夹、支耳、对焊

温度范围：-60至+450℃（-425至+1500°F）适用于不锈钢阀体。

其他材质适用温度请与当地销售机构联系

阀体材质：WCB,CF8M,LCB,WC6,CF3M,Duplex,Superduple,Inconel

Alloy20,Monel,Incoloy,Hastelloy,C5,钛

产品特点

- 弹性金属密封使阀门具有零泄露性能。扭矩密封确保阀门持续的双向零泄露特性，符合API 598和/或API 6D。
- 1/4回转无摩擦设计是通过一个独特三偏心原理实现的，它消除了阀门90°旋转中阀座与密封圈之间的摩擦。
- Stellite® 一体式硬面阀座可满足许多工况使用，寿命长，维修少。
- 一块式铸造阀体，阀体长度符合ISO5752,ANSI B16.10和API609。可替换匣阀高性能蝶阀、旋塞阀以及其他种类的阀门，安装简单、灵活。

全金属结构加上零泄露性能，使阀门具有“本质火灾安全”特性。

硬质轴承、结构超长，加上增强柔性石墨轴承保护圈，更增加了其可靠性。

内档式和外档式三重防吹出阀杆，安全可靠。

阀杆上和顶法兰上的一体式阀位指示器保证了位置的清晰指示，符合API609要求。

GYR71830低温型

连接方式：双法兰、支耳、对焊、对夹

温度范围：低温至-254℃（-425°F）

阀体材质：CF8M和其它用于低温的不锈钢材质

产品特点

- 金属密封本质上不受低温影响，低温下的阀门性能和操作扭矩与在室温下一样
- 实心密封圈为标准配置
- 低温阀设计包括加长阀颈、在低温区域拆除包装，这样有利于减少扩散性泄露风险
- 所有低温阀都须在BEIER工厂的低温测试装置中进行测试。
- 是所有低温工况如LNG,LPG,液氢,液氧的理想阀门。

GYR71820高温型

连接方式：双法兰、支耳、对焊

温度范围：最高到 +815℃（+1500°F）

阀体材质：WC6,CF8M和其他适用于高温的不锈钢材质

产品特点

- 适用于高达 +815℃的高温工况
- 针对阀门部件的热膨胀补偿以及温度超过+600℃时材料产生蠕变进行了专门设计
- 实心密封圈为标准配置
- 加长阀颈保证了填料部位温度保持在正常水平，大大减小扩散性泄露风险
- 适当的高温材料选配保证了阀门性能的可靠性
- 高温型广泛适用于油、气、电力、化工等行业，常用于高温气体蒸汽工况

GYR71851蒸汽夹套和伴热型

连接方式：双法兰

温度范围：最高到 +450℃（+842°F）

阀体材质：WC6,CF8M和其他适用于高温的不锈钢材质

产品特点

- 特别适用于需要防止结晶凝固的特殊介质
- 阀体夹套的传热可达到所有关键部位，尤其是阀座和轴承部位
- 夹套阀采用双法兰阀体构造，BEIER建议采用长阀体长度以增强加热交换作用
- 夹套尺寸符合ASME锅炉与压力容器规范
- 对特别苛刻工况，BEIER建议采用蒸汽夹套和伴热型内件。通过阀杆由上至下的伴热孔对内件进行加热，可以大大增加对阀杆和轴承的传热
- 夹套型专用于除硫装置以及其它易结晶流体工况

三千控制阀网 www.CV3000.com

在关闭之前无接触

接触只产生于关闭状态

三偏心设计几何图

- 第一偏心：阀杆偏离阀板边缘，以确保密封表面不被阀杆打断。
- 第二偏心：阀杆的中心线偏阀体中线的一侧当阀板脱离阀座时，阀板转动实现类似凸轮动作。当阀板进入关闭状态时，阀板运动由类似凸轮动作转为线性运动，在整个运动过程中，阀板边缘始终没有与阀座接触。
- 第三偏心：由由旋转中心轴与阀门中线成锥角的二个锥形阀座与密封件组成。两个椎体（相对于阀门中线成锥角）的偏移，使阀板脱离阀座更加容易。并且这种“迭椎”设计使阀门打开时，整个阀座边缘快速脱离，阀座只有在关闭时才有接触，这样就消除了阀板与密封件的相互干扰。

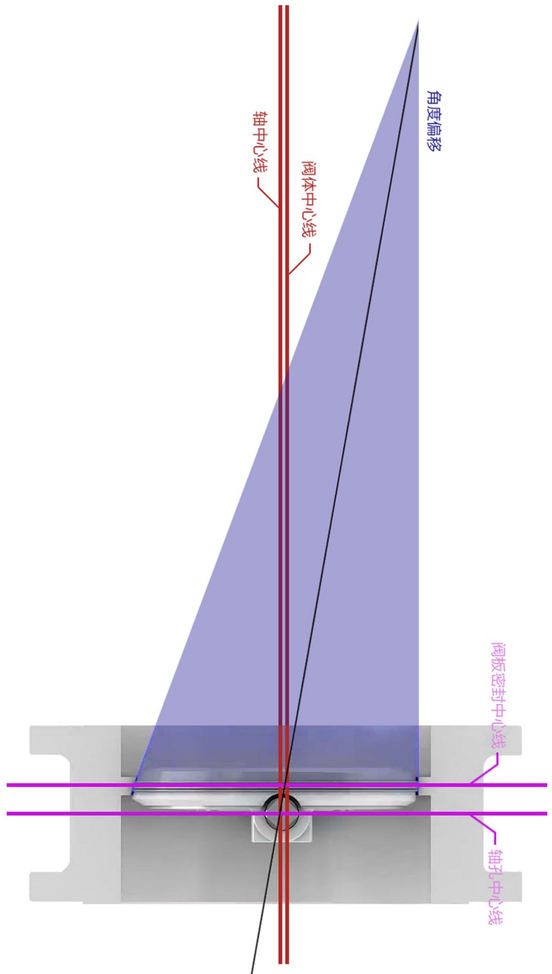

设计规范要求
Design specifications

阀门设计&压力/温度等级：	ASME B16.34 ASME VIII API609 DIN3840
防火测试：	API 607,6TH EDITION ISO 10497
超低温：	BS 6364
易散性排放测试：	TA LUFT ISO 15848
执行机构安装：	ISO5211
法兰尺寸：	API 609 B类 ASME B16.5 ISO 5752 EN558-2
阀座测试：	API 598(弹性密封) ASME 6D ISO 5208 RATE A DIN 3230 RATE 1 BS 6755 RATE A
法兰钻孔：	ASME B16.5 ASME B16.47 ISO 7005 DIN 2501
阀门标记：	MSS-SP-25 ASME B16.34
制造质量：	ISO 9001 CE/PED

三千控制阀网
www.CV3000.com

产品介绍 Product Description | 设计规范 Design specifications | 数据参数 Data parameters

轴承

作为标准配置，有效防止破坏性颗粒进入阀杆轴承，从而延长使用寿命。
阀体凸台使轴套长度增加提供了对阀杆最大程度的支撑。

使用温度范围

-196℃ 至 +550℃

阀座&密封圈

GYR71800阀门完全可更换阀座和阀板密封圈系统延长了整个使用寿命减少了维护时间和成本。

压力可达：ANSICLASS 900
口径可达：DN1600

三偏心设计

阀门在安装到管道系统后均带有指示阀板位置的装置
完全符合API 609标准。

可选全金属密封

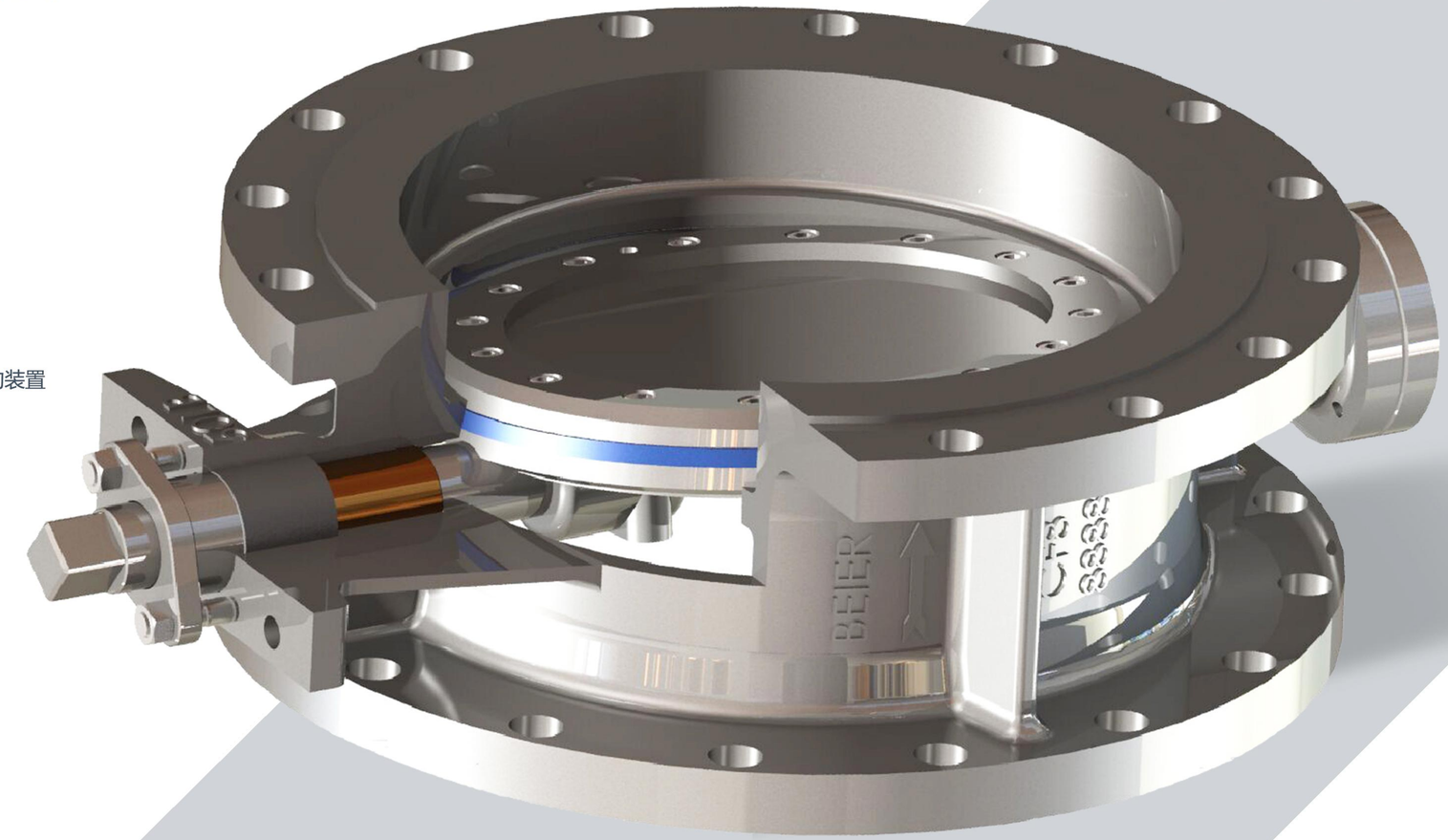

零泄露双向严密切断

90℃旋转无摩擦开启

填料

可调节的填料系统（填料压盖），减小了管道中介质散出的几率（小于100ppm），并且
易于填料的现场更换。

阀杆

GYR71800三偏心蝶阀采用整体式阀杆，并且在填料上方带有防吹出环
使得阀杆在工况压力下完全符合国际标准。

三千控制阀网
www.CV3000.com

产品介绍 Product Description | 设计规范 Design specifications | 数据参数 Data parameters

额定CV值及行程

公称通径		额定CV值	公称通径		额定CV值
inch	mm	90°开度	inch	mm	90°开度
3"	80	179	18"	450	11314
4"	100	429	20"	500	14870
5"	125	456	24"	600	21450
6"	150	1008	28"	700	30516
8"	200	2171	32"	800	41603
10"	250	3441	36"	900	54193
12"	300	4946	40"	1000	62177
14"	350	6484	48"	1200	77390
16"	400	8526			

不同开度下的CV值

公称通径		不同开度（度数）下的CV值								
inch	mm	10^0	20^0	30^0	40^0	50^0	60^0	70^0	80^0	90^0
2"	50	1.5	4.2	10	12	16	20	41	80	93
$2^1/_2$"	65	2.5	6.3	15	17	20	33	65	120	132
3"	80	3.1	9.8	18	25	26	52	101	165	179
4"	100	9.1	36	74	153	211	280	328	388	429
5"	125	29	88	145	210	254	285	340	419	456
6"	150	42	124	221	361	442	686	852	993	1008
8"	200	63	175	340	584	928	1330	1693	2049	2171
10"	250	143	373	686	1069	1591	2228	2795	3305	3441
12"	300	217	531	919	1395	2063	2959	3782	4547	4946
14"	350	284	682	1135	1827	2688	3637	5950	5956	6484
16"	400	348	823	1410	2297	3445	4973	6509	8162	8526
18"	450	410	985	1689	2770	4175	6066	8160	10121	11314
20"	500	572	1272	2115	3315	5222	7612	10335	12983	14870
24"	600	882	1956	3295	5026	7665	11036	14951	19100	21450
28"	700	1010	2000	3668	6192	9713	14970	20891	26570	30516
32"	800	1570	3575	5536	9030	13697	20370	28647	36677	41603
36"	900	2543	4256	7132	11725	17423	26000	37000	46282	54193
40"	1000	4258	11669	14016	16629	21585	30713	37407	48000	62177
48"	1200	5030	16384	19720	24950	28834	35524	43980	50340	77390

三千控制阀网
www.CV3000.com

双法兰短阀体 - 面到面 ISO 5752基本系列13

mm	英寸	A	B	C	E	FT	L	ØV
80	3	340	125	298	260	22.3	114	125
100	4	370	141	328	290	22.3	127	125
150	6	410	165	368	330	23.9	140	125
200	8	475	214	424	385	27	152	300
250	10	515	243	464	425	28.6	165	300
300	12	592	286	539	490	30.2	178	500
350	14	627	312	574	525	33.4	190	500
400	16	670	350	600	545	35	216	600
450	18	705	383	635	580	38.1	222	600
500	20	765	407	695	640	41.3	229	700
600	24	845	484	750	690	46.1	267	300

双法兰长阀体 - 面到面 API 609 长型-ASEM B16.10

mm	英寸	A	B	C	E	FT	L	ØV
80	3	340	125	298	260	27	283	125
100	4	370	141	328	290	30.2	305	125
150	6	410	165	368	330	35	404	125
200	8	475	214	424	385	39.7	419	300
250	10	515	243	464	425	46.1	457	300
300	12	592	286	539	490	49.3	502	500
350	14	627	312	574	525	52.4	762	500
400	16	670	350	600	545	55.6	838	600
450	18	705	383	635	580	58.8	914	600
500	20	765	407	695	640	62	991	700
600	24	845	484	750	690	68.3	1143	300

支耳式 - 面到面 API 609 150级

mm	英寸	A	B	C	E	L	N	ØV
80	3	340	125	298	260	48	20	125
100	4	370	141	328	290	54	24	125
150	6	410	165	368	330	57	26	125
200	8	475	214	424	385	64	28	300
250	10	515	243	464	425	71	32	300
300	12	592	286	539	490	81	38	500
350	14	627	312	574	525	92	44	500
400	16	670	350	600	545	102	49	600
450	18	705	383	635	580	114	55	600
500	20	765	407	695	640	127	63	700
600	24	845	484	750	690	154	78	300

对夹式 - 面到面 API 609 150级

mm	英寸	A	B	C	E	L	N	ØV
80	3	340	125	298	260	48	20	125
100	4	370	141	328	290	54	24	125
150	6	410	165	368	330	57	26	125
200	8	475	214	424	385	64	28	300
250	10	515	243	464	425	71	32	300
300	12	592	286	539	490	81	38	500
350	14	627	312	574	525	92	44	500
400	16	670	350	600	545	102	49	600
450	18	705	383	635	580	114	55	600
500	20	765	407	695	640	127	63	700
600	24	845	484	750	690	154	78	300

双法兰短阀体 - 面到面 ISO 5752基本系列13

mm	英寸	A	B	C	E	L	SCH	ØV
80	3	340	125	298	260	180	最高 80	125
100	4	370	141	328	290	190	最高 80	125
150	6	410	165	368	330	210	最高 80	125
200	8	475	214	424	385	230	最高 60	300
250	10	515	243	464	425	250	最高 40	300
300	12	592	286	539	490	270	最高 40	500
350	14	627	312	574	525	290	最高 40	500
400	16	670	350	600	545	310	最高 40	600
450	18	705	383	635	580	330	最高 40	600
500	20	765	407	695	640	350	最高 40	700
600	24	845	484	750	690	390	最高 40	300

设计规程 ASME B16.5/ASME B16.34 150级-B类

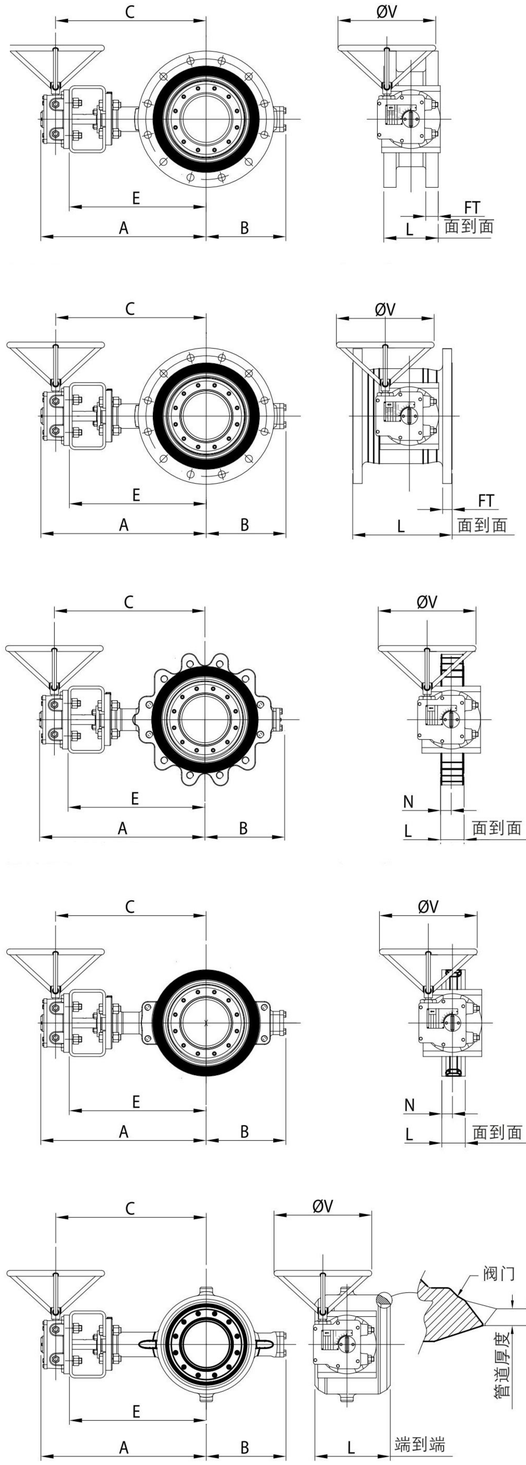

设计规程 EN 1092-1/EN 12516-1 PN 10-16-25-B类

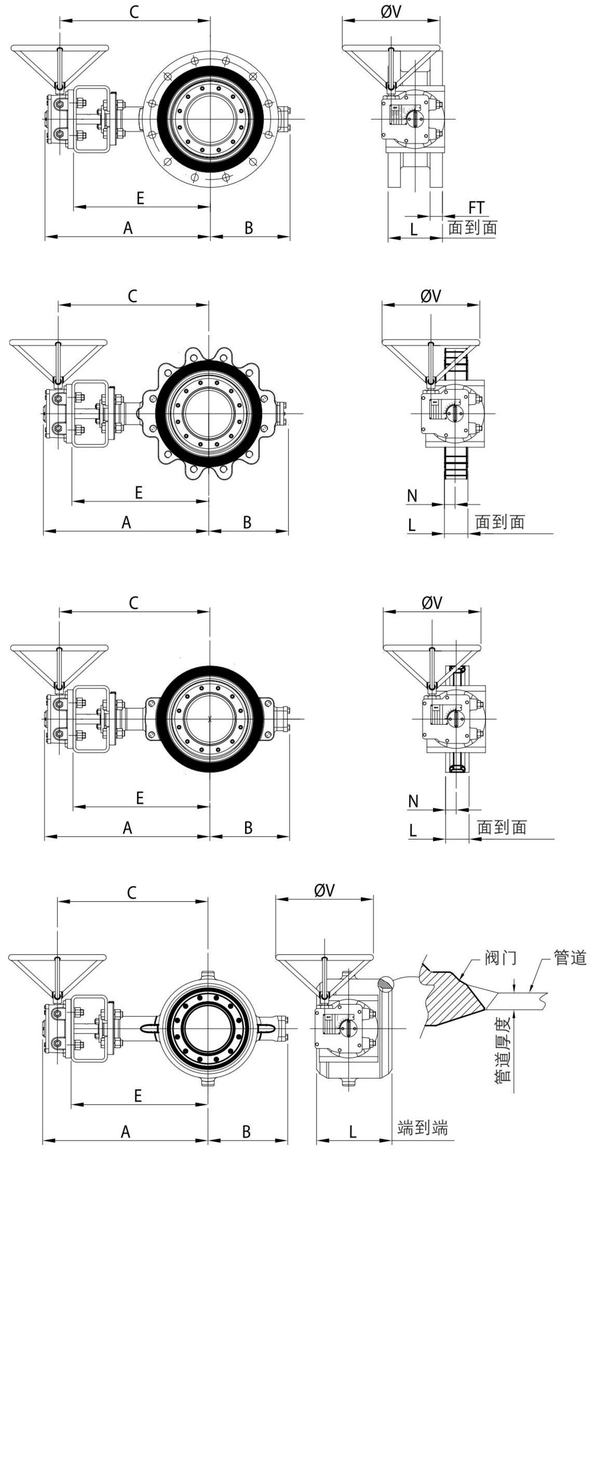

双法兰短阀体 - 面到面 EN 558 基本系列13

mm	英寸	A	B	C	E	FT	L	ØV
80	3	340	125	298	260	22.3	114	125
100	4	370	141	328	290	22.3	127	125
150	6	410	165	368	330	23.9	140	125
200	8	475	214	424	385	27	152	300
250	10	515	243	464	425	28.6	165	300
300	12	592	286	539	490	30.2	178	500
350	14	627	312	574	525	33.4	190	500
400	16	670	350	600	545	35	216	600
450	18	705	383	635	580	38.1	222	600
500	20	765	407	695	640	41.3	229	700
600	24	845	484	750	690	46.1	267	300

支耳式 - 面到面 EN 558 基本系列16

mm	英寸	A	B	C	E	L	N	ØV
80	3	340	125	298	260	64	34	125
100	4	370	141	328	290	64	30	125
150	6	410	165	368	330	76	41	125
200	8	475	214	424	385	89	49	300
250	10	515	243	464	425	114	70	300
300	12	592	286	539	490	114	65	500
350	14	627	312	574	525	127	72	500
400	16	670	350	600	545	140	80	600
450	18	705	383	635	580	152	85	600
500	20	765	407	695	640	152	80	700
600	24	845	484	750	690	178	94	300

对夹式 - 面到面 EN 558 基本系列16

mm	英寸	A	B	C	E	L	N	ØV
80	3	340	125	298	260	64	34	125
100	4	370	141	328	290	64	30	125
150	6	410	165	368	330	76	41	125
200	8	475	214	424	385	89	49	300
250	10	515	243	464	425	114	70	300
300	12	592	286	539	490	114	65	500
350	14	627	312	574	525	127	72	500
400	16	670	350	600	545	140	80	600
450	18	705	383	635	580	152	85	600
500	20	765	407	695	640	152	80	700
600	24	845	484	750	690	178	94	300

对焊 - 面到面 EN 12982 基本系列14

mm	英寸	A	B	C	E	L	最大	ØV
80	3	340	125	298	260	180	8	125
100	4	370	141	328	290	190	9	125
150	6	410	165	368	330	210	11	125
200	8	475	214	424	385	230	10.5	300
250	10	515	243	464	425	250	9.5	300
300	12	592	286	539	490	270	10.5	500
350	14	627	312	574	525	290	11.5	500
400	16	670	350	600	545	310	12.7	600
450	18	705	383	635	580	330	14.5	600
500	20	765	407	695	640	350	15.5	700
600	24	845	484	750	690	390	17.5	300

三千控制阀网
www.CV3000.com

双法兰短阀体 - 面到面 ISO 5752 基本系列13

mm	英寸	A	B	C	E	FT	L	ØV
80	3	340	125	298	260	27	114	125
100	4	370	141	328	290	30.2	127	125
150	6	440	189	389	350	35	140	300
200	8	517	236	464	415	39.7	152	500
250	10	557	272	504	455	46.1	165	500
300	12	615	310	545	490	49.3	178	600
350	14	670	335	600	545	52.4	190	700
400	16	730	389	635	575	55.6	216	300
450	18	815	422	720	660	58.8	222	500
500	20	855	461	760	700	62	229	500
600	24	990	531	883	785	68.3	267	820

双法兰长阀体 - 面到面 API 609 长型-ASEM B16.10

mm	英寸	A	B	C	E	FT	L	ØV
80	3	340	125	298	260	27	283	125
100	4	370	141	328	290	30.2	305	125
150	6	440	189	389	350	35	404	300
200	8	517	236	464	415	39.7	419	500
250	10	557	272	504	455	46.1	457	500
300	12	615	310	545	490	49.3	502	600
350	14	670	335	600	545	52.4	762	700
400	16	730	389	635	575	55.6	838	300
450	18	815	422	720	660	58.8	914	500
500	20	855	461	760	700	62	991	500
600	24	990	531	883	785	68.3	1143	820

支耳式 - 面到面 API 609 300级

mm	英寸	A	B	C	E	L	N	ØV
80	3	340	125	298	260	48	20	125
100	4	370	141	328	290	54	24	125
150	6	440	189	389	350	59	26	300
200	8	517	236	464	415	73	32	500
250	10	557	272	504	455	83	37	500
300	12	615	310	545	490	92	39	600
350	14	670	335	600	545	117	60	700
400	16	730	389	635	575	133	65	300
450	18	815	422	720	660	149	73	500
500	20	855	461	760	700	159	72	500
600	24	990	531	883	785	181	82	820

对夹式 - 面到面 API 609 300级

mm	英寸	A	B	C	E	L	N	ØV
80	3	340	125	298	260	48	20	125
100	4	370	141	328	290	54	24	125
150	6	440	189	389	350	59	26	300
200	8	517	236	464	415	73	32	500
250	10	557	272	504	455	83	37	500
300	12	615	310	545	490	92	39	600
350	14	670	335	600	545	117	60	700
400	16	730	389	635	575	133	65	300
450	18	815	422	720	660	149	73	500
500	20	855	461	760	700	159	72	500
600	24	990	531	883	785	181	82	820

对焊- 面到面 ISO 5752基本系列14

mm	英寸	A	B	C	E	L	SCH	ØV
80	3	340	125	298	260	180	最高 80	125
100	4	370	141	328	290	190	最高 80	125
150	6	440	189	389	350	210	最高 80	300
200	8	517	236	464	415	230	最高 80	500
250	10	557	272	504	455	250	最高 80	500
300	12	615	310	545	490	270	最高 80	600
350	14	670	335	600	545	290	最高 60	700
400	16	730	389	635	575	310	最高 40	300
450	18	815	422	720	660	330	最高 40	500
500	20	855	461	760	700	350	最高 40	500
600	24	990	531	883	785	390	最高 40	820

设计规程 ASME B16.5/ASME B16.34 300级-C类

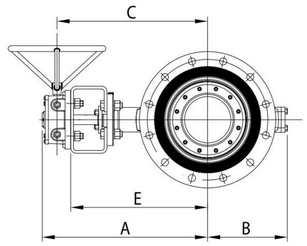

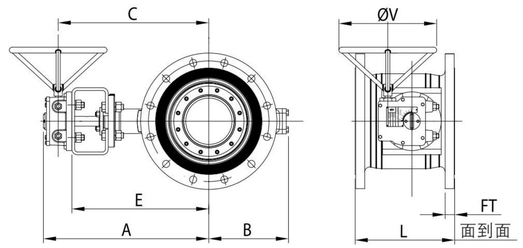

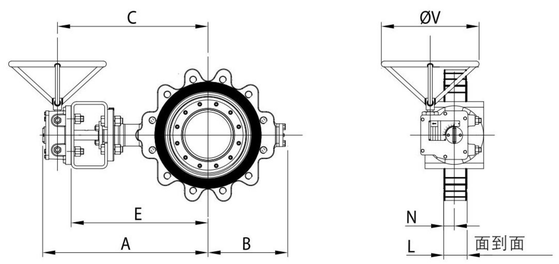

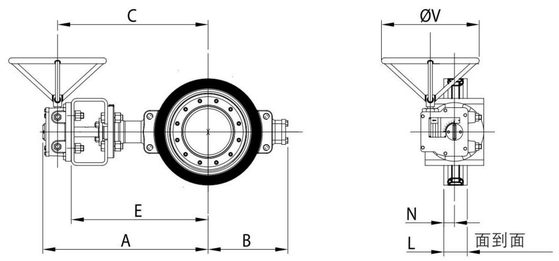

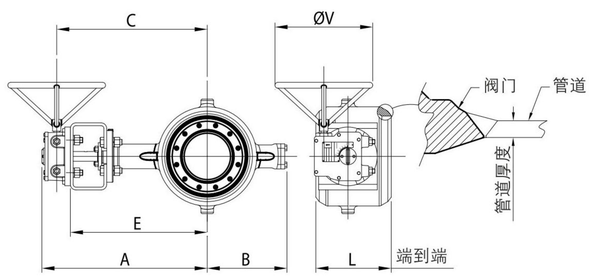

设计规程 EN 1092-1/EN 12516-1 PN 40 -C类

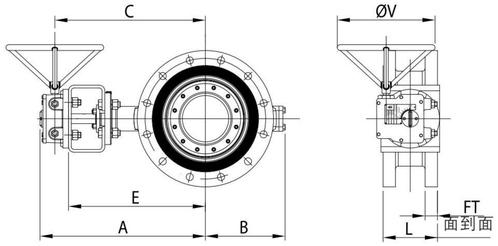

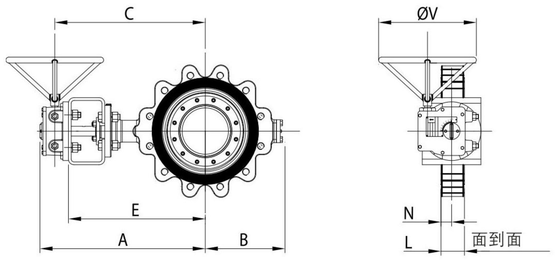

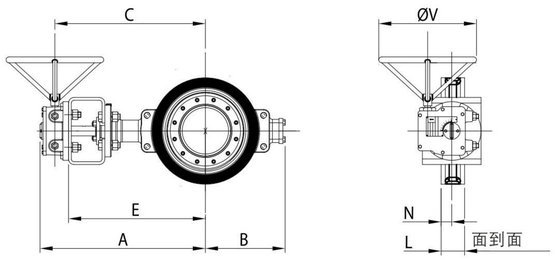

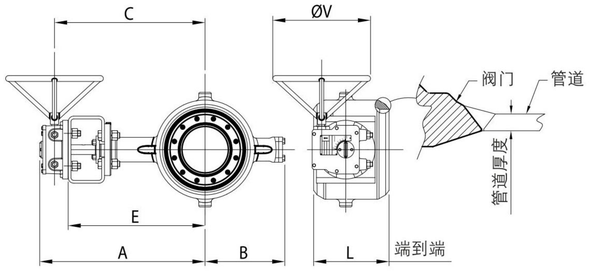

双法兰短阀体 - 面到面 EN 558 基本系列13

mm	英寸	A	B	C	E	L	N	ØV
80	3	340	125	298	260	27	114	125
100	4	370	141	328	290	30.2	127	125
150	6	440	189	389	350	35	140	300
200	8	517	236	464	415	39.7	152	500
250	10	557	272	504	455	46.1	165	500
300	12	615	310	545	490	49.3	178	600
350	14	670	335	600	545	54	190	700
400	16	730	389	635	575	57	216	300
450	18	815	422	720	660	60	222	500
500	20	855	461	760	700	63.5	229	500
600	24	990	531	883	785	70	267	820

支耳式 - 面到面 EN 558 基本系列16

mm	英寸	A	B	C	E	L	N	ØV
80	3	340	125	298	260	64	34	125
100	4	370	141	328	290	64	30	125
150	6	440	189	389	350	76	36	300
200	8	517	236	464	415	89	44	500
250	10	557	272	504	455	114	63	500
300	12	615	310	545	490	114	55	600
350	14	670	335	600	545	127	63	700
400	16	730	389	635	575	140	69	300
450	18	815	422	720	660	152	73	500
500	20	855	461	760	700	152	63	500
600	24	990	531	883	785	178	77	820

对夹式 - 面到面 EN 558 基本系列16

mm	英寸	A	B	C	E	L	N	ØV
80	3	340	125	298	260	64	34	125
100	4	370	141	328	290	64	30	125
150	6	440	189	389	350	76	36	300
200	8	517	236	464	415	89	44	500
250	10	557	272	504	455	114	63	500
300	12	615	310	545	490	114	55	600
350	14	670	335	600	545	127	63	700
400	16	730	389	635	575	140	69	300
450	18	815	422	720	660	152	73	500
500	20	855	461	760	700	152	63	500
600	24	990	531	883	785	178	77	820

对焊 - 面到面 EN 12982 基本系列14

mm	英寸	A	B	C	E	L	最大	ØV
80	3	340	125	298	260	180	8	125
100	4	370	141	328	290	190	9	125
150	6	440	189	389	350	210	11	300
200	8	517	236	464	415	230	13	500
250	10	557	272	504	455	250	16	500
300	12	615	310	545	490	270	18	600
350	14	670	335	600	545	290	16	700
400	16	730	389	635	575	310	12.7	300
450	18	815	422	720	660	330	14.5	500
500	20	855	461	760	700	350	15.5	500
600	24	990	531	883	785	390	17.5	820

三千控制阀网
www.CV3000.com

双法兰短阀体 - 面到面 ISO 5752 基本系列14

mm	英寸	A	B	C	E	FT	L	ØV
100	4	388	185	337	298	38.1	190	300
150	6	522	216	469	420	47.7	210	500
200	8	570	265	500	445	55.6	230	600
250	10	660	315	565	505	63.5	250	300
300	12	755	362	660	600	66.7	270	500
350	14	815	390	708	610	69.9	290	820
400	16	885	440	778	680	76.2	310	820
450	18	888	460	795	683	82.5	330	680
500	20	1000	526	901	795	88.9	350	680
600	24	1090	623	991	885	101.6	390	680

双法兰长阀体 - 面到面 API 609 长型-ASEM B16.10

mm	英寸	A	B	C	E	FT	L	ØV
150	6	522	216	469	420	47.7	559	500
200	8	570	265	500	445	55.6	660	600
250	10	660	315	565	505	63.5	787	300
300	12	755	362	660	600	66.7	838	500
350	14	815	390	708	610	69.9	889	820
400	16	885	440	778	680	76.2	991	820
450	18	888	460	795	683	82.5	1092	680
500	20	1000	526	901	795	88.9	1194	680
600	24	1090	623	991	885	101.6	1397	680

支耳式 - 面到面 API 609 600级

mm	英寸	A	B	C	E	L	N	ØV
100	4	388	185	337	298	64	29	300
150	6	522	216	469	420	78	38	500
200	8	570	265	500	445	102	52.5	600
250	10	660	315	565	505	117	60	300
300	12	755	362	660	600	140	71.5	500
350	14	815	390	708	610	155	68	820
400	16	885	440	778	680	178	84	820
450	18	888	460	795	683	200	92	680
500	20	1000	526	901	795	216	101	680
600	24	1090	623	991	885	232	102	680

对夹式 - 面到面 API 609 600级

mm	英寸	A	B	C	E	L	N	ØV
100	4	388	185	337	298	64	29	300
150	6	522	216	469	420	78	38	500
200	8	570	265	500	445	102	52.5	600
250	10	660	315	565	505	117	60	300
300	12	755	362	660	600	140	71.5	500
350	14	815	390	708	610	155	68	820
400	16	885	440	778	680	178	84	820
450	18	888	460	795	683	200	92	680
500	20	1000	526	901	795	216	101	680
600	24	1090	623	991	885	232	102	680

对焊- 面到面 ISO 5752 基本系列14

mm	英寸	A	B	C	E	L	SCH	ØV
150	6	522	216	469	420	210	最高 80	500
200	8	570	265	500	445	230	最高 100	600
250	10	660	315	565	505	250	最高 100	300
300	12	755	362	660	600	270	最高 100	500
350	14	815	390	708	610	290	最高 100	820
400	16	885	440	778	680	310	最高 80	820
450	18	888	460	795	683	330	最高 80	680
500	20	1000	526	901	795	350	最高 80	680
600	24	1090	623	991	885	390	最高 80	680

设计规程 ASME B16.5/ASME B16.34 600级-C类

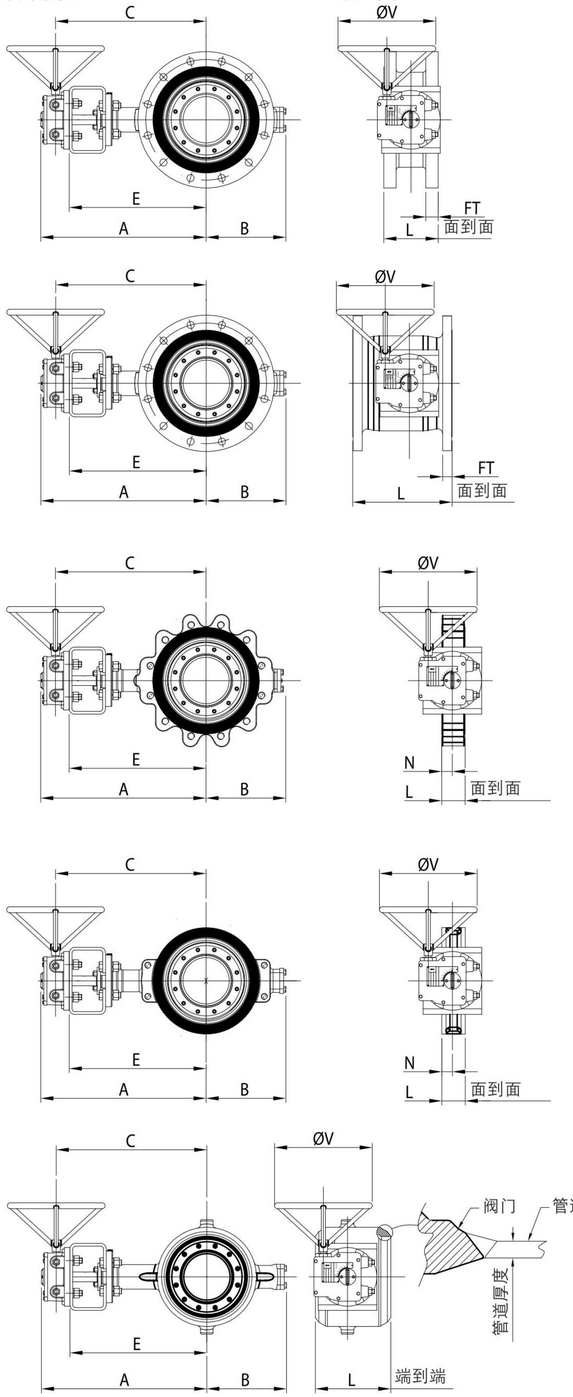

设计规程 ASME B16.5 900级 -E类

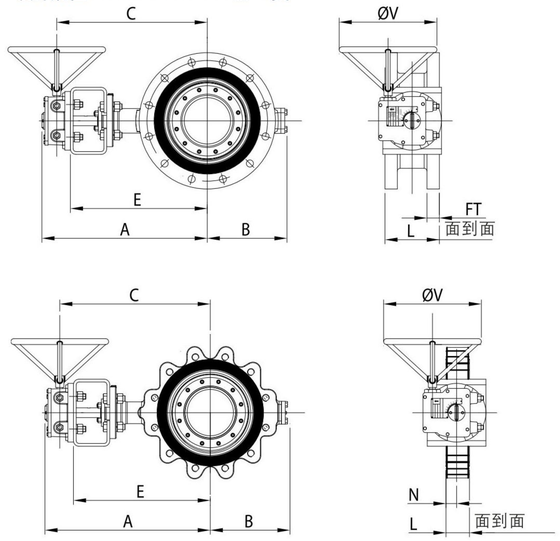

双法兰短阀体 - 面到面 ISO 5752 基本系列8

mm	英寸	A	B	C	E	FT	L	ØV
150	6	507	226	454	405	55.6	225	500
200	8	610	277	540	485	63.5	275	700
250	10	730	337	635	575	69.9	325	500
300	12	860	401	753	655	79.4	375	820
350	14	878	456	785	673	85.8	425	680
400	16	935	492	842	730	88.9	475	680
450	18	975	510	876	770	101.6	500	680
500	20	1137	590	1010	870	108	575	680
600	24	1297	673	1170	1030	139.7	675	680

支耳式 - 面到面 EN 558 基本系列16

mm	英寸	A	B	C	E	L	N	ØV
150	6	507	226	454	405	105	52.5	500
200	8	610	277	540	485	140	70	700
250	10	730	337	635	575	155	77.5	500
300	12	860	401	753	655	178	89	820
350	14	878	456	785	673	229	114	680
400	16	935	492	842	730	241	117	680
450	18	975	510	876	770	244	122	680
500	20	1137	590	1010	870	300	150	680
600	24	1297	673	1170	1030	350	175	680

注:

- 所以尺寸单位均为毫米
- TrimA:最大压差△p max.10巴
  TrimB:最大压差△p max.25巴
  TrimC:最大压差△p max.52巴
  TrimD:最大压差△p max.110巴
  TrimE:最大压差△p max.160巴室温下
- 建议的方向为与阀门轴呈水平或垂直倾斜
- 对于运行温度200℃以上的地方，建议阀体采用绝热源

三千控制阀网
www.CV3000.com

GYR71800系列双法兰结构外形尺寸

配OV型手动齿轮机构

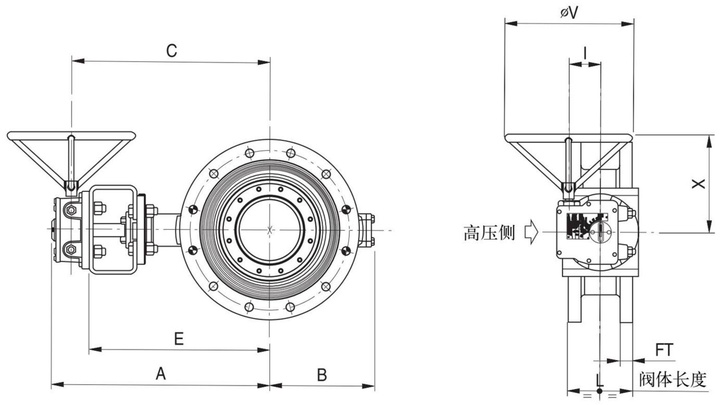

配MAGA型手动齿轮机构

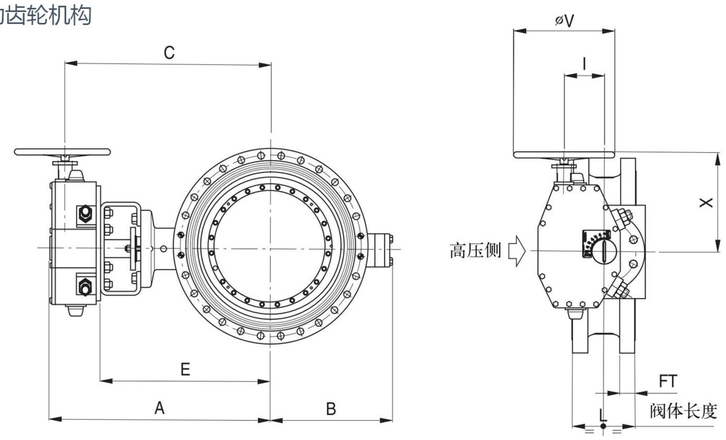

GYR71800系列双法兰结构阀门在管道上安装的示意图

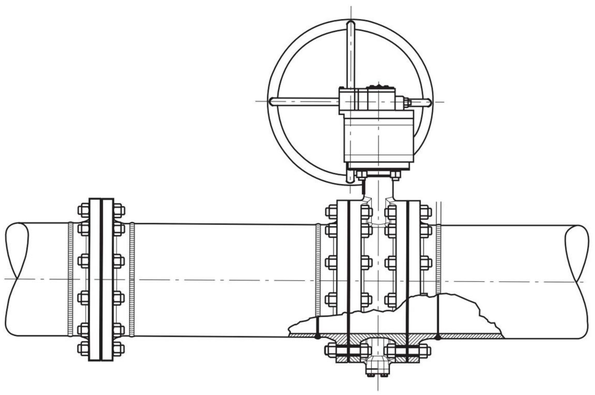

附注

1.推荐的安装方位为阀杆水平或与竖直方向有一定倾斜。

2.当使用温度高于200℃（392°F），阀体应保温，以保证阀体与内件间温差在100℃（212F）以为。

3.所有尺寸为mm，重量为kg。

4.若想了解其他尺寸和磅级的阀门，请与BEIER工厂联系。

BEIER具有生产更大口径阀门的经验,(例如：112"/Cl.150, 56"/Cl.300, 48"/Cl.600, 36"/Cl.900),若想了解详细内容，请与BEIER工厂联系。

双法兰 -F-F ISO5752 Table 1 Col.13 - 法兰钻孔标准 ANSI B16.5 Cl.150 - Trim B

口径		阀门尺寸					齿轮箱型号	齿轮箱尺寸				重量（kg）	
mm	英寸	A	B	E	L	FT		C	I	X	øV	阀门	总重
80	3	340	125	260	114	24	OV 10-18	298	56	165	125	22	29
100	4	370	141	290	127	24	OV 10-18	328	56	165	125	28	35
150	6	410	165	330	140	25.5	OV 10-18	368	56	165	125	40	47
200	8	475	214	385	152	30	OV 50-28	424	67	220	300	61	72
250	10	515	243	425	165	32	OV 50-28	464	67	220	300	83	94
300	12	592	286	490	178	34	OV 100-35	539	86	340	500	127	140
350	14	627	312	525	190	35	OV 100-35	574	86	340	500	166	179
400	16	670	350	545	216	36.5	OV 200-45	600	119	370	600	198	228
450	18	705	383	580	222	40	OV 200-45	635	119	370	600	229	259
500	20	765	407	640	229	43	OV 200-50	695	119	355	700	308	338
600	24	845	484	690	267	47.5	OV 400ER-55	750	130	420	300	433	479

双法兰 -F-F ISO5752 Table 1 Col.13 - 法兰钻孔标准 ANSI B16.47 A, Cl.150 - Trim B

口径		阀门尺寸					齿轮箱型号	齿轮箱尺寸				重量（kg）	
mm	英寸	A	B	E	L	FT		C	I	X	øV	阀门	总重
700	28	1080	525	825	292	71.5	MAGA 1000C-90	1006	200	500	450	767	922
750	30	1118	615	863	318	75	MAGA 1000C-90	1044	200	500	450	990	1145
800	32	1143	640	888	318	81	MAGA 1000C-90	1069	200	500	450	1165	1320
900	36	1305	672	1005	330	90	MAGA 2000C-110	1231	263	670	700	1495	1760
1000	40	1315	741	1015	410	90.5	MAGA 2000C-120	1241	263	670	700	2035	2300
1050	42	1385	755	1085	410	97	MAGA 2000C-120	1311	263	670	700	2155	2420
1200	48	1652	866	1267	470	108	MAGA 14KR	1460	200	964	820	3045	3690
1350	54	1765	985	1380	530	121	MAGA 14KR	1573	200	964	820	4300	4945
1400	56	1820	1050	1435	530	124	MAGA 14KR	1628	200	1055	820	4530	5150
1500	60	1892	1132	1500	600	132	MAGA 18KR	1693	230	1056	820	5740	6535

双法兰 -F-F ISO5752 Table 1 Col.13 - 法兰钻孔标准 ANSI B16.5 Cl.300 - Trim C

口径		阀门尺寸					齿轮箱型号	齿轮箱尺寸				重量（kg）	
mm	英寸	A	B	E	L	FT		C	I	X	øV	阀门	总重
80	3	340	125	260	114	28.5	OV 10-18	298	56	165	125	22	29
100	4	370	141	290	127	32	OV 10-18	328	56	165	125	33	40
150	6	440	189	350	140	36.5	OV 50-28	389	67	220	300	61	72
200	8	517	236	415	152	41.5	OV 100-35	464	86	340	500	86	99
250	10	557	272	455	165	47.5	OV 100-35	504	86	340	500	100	113
300	12	615	310	490	178	51	OV 200-45	545	119	370	600	175	205
350	14	670	335	545	190	54	OV 200-50	600	119	355	700	284	314
400	16	730	389	575	216	57	OV 400ER-55	635	130	420	300	340	386
450	18	870	422	660	222	60.5	OV 400ER-65	720	130	555	500	487	534
500	20	910	461	700	229	63.5	OV 400ER-65	760	130	555	500	529	576
600	24	995	531	785	267	70	MAGA 400C-75	882	100	350	450	834	904

双法兰 -F-F ISO5752 Table 1 Col.14 - 法兰钻孔标准 ANSI B16.5 Cl.600 - Trim D

口径		阀门尺寸					齿轮箱型号	齿轮箱尺寸				重量（kg）	
mm	英寸	A	B	E	L	FT		C	I	X	øV	阀门	总重
80	3	314	136	234	180	31.5	OV 10-20	272	56	165	150	32	39
100	4	388	185	298	190	38	OV 50-30	337	67	220	300	66	77
150	6	457	238	355	210	47.5	OV 100-40	404	86	340	500	121	134
200	8	530	263	405	230	55.5	OV 200-45	460	119	370	600	198	228
250	10	640	328	485	250	63.5	OV 400ER-55	545	130	420	300	298	344
300	12	748	365	538	270	66.5	MAGA 400C-60	635	100	350	450	378	448
350	14	820	390	610	290	70	MAGA 400C-70	707	100	350	450	445	515
400	16	935	440	680	310	76	MAGA 1000S-75	861	200	500	450	670	825
450	18	938	460	683	330	82.5	MAGA 1000C-90	864	200	500	450	750	905
500	20	1095	526	795	350	89	MAGA 2000S-100	1021	263	670	700	1000	1265
600	24	1185	623	885	390	101.5	MAGA 2000C-120	1111	263	670	700	1450	1715

双法兰 -F-F ISO5752 Table 1 Col.8 - 法兰钻孔标准 ANSI B16.5 Cl.900 - Trim E

口径		阀门尺寸					齿轮箱型号	齿轮箱尺寸				重量（kg）	
mm	英寸	A	B	E	L	FT		C	I	X	øV	阀门	总重
150	6	457	238	355	225	55.5	OV 100-40	404	86	340	500	167	180
200	8	621	293	466	275	63.5	OV 400ER-55	526	130	420	300	297	343
250	10	730	345	520	325	70	MAGA 400C-60	617	100	350	450	385	455
300	12	988	480	733	375	79.5	MAGA 1000S-70	914	200	500	450	588	743
350	14	938	456	683	425	85.5	MAGA 1000C-90	864	200	500	450	795	950
400	16	985	492	730	475	89	MAGA 1000C-90	911	200	500	450	1228	1383
450	18	1070	510	770	500	101.5	MAGA 2000C-120	996	263	670	700	1442	1707
500	20	1170	590	870	575	108	MAGA 2000C-120	1096	263	670	700	1928	2193
600	24	1415	673	1030	675	139.5	MAGA 14KR	1223	200	964	820	2843	3488

三千控制阀网 www.CV3000.com

GYR71800系列双法兰结构(F-F 符合 ANSI B16.10)

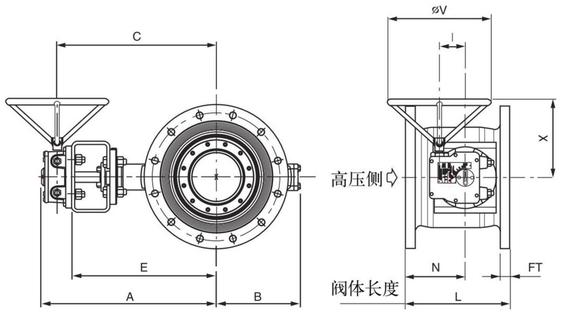

GYR71800系列支耳式结构

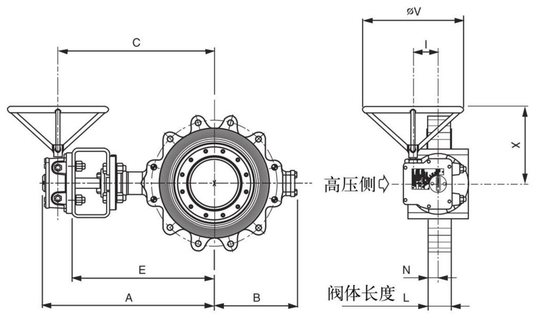

GYR71800系列对夹式结构

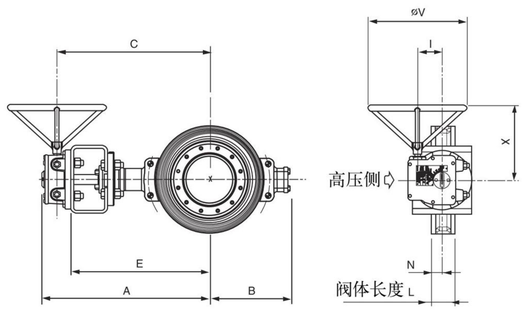

GYR71800系列双法兰(F-F 符合 ANSI B16.10),支耳式和对夹式阀门分别在管线上安装的示意图

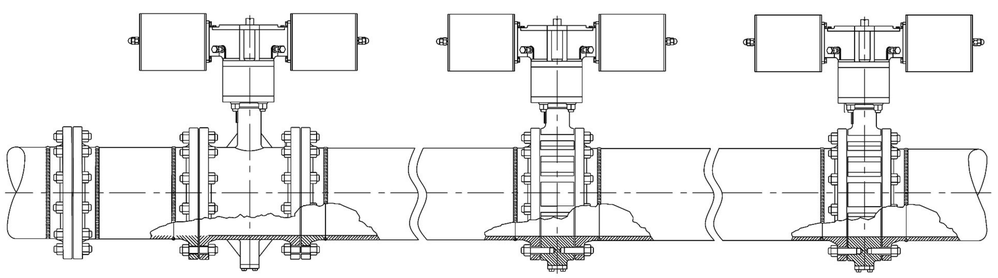

双法兰 -F-F ANSI B16.10 Table 1 Col.7
法兰钻孔标准 ANSI B16.5 Cl.150 - Trim B

口径		阀门尺寸			重量(kg)	
mm	英寸	L	N	FT	阀门	总重
80	3	203	124	24	23	30
100	4	229	89	24	30	37
150	6	267	102	25.5	36	43
200	8	292	105	28.5	70	81
250	10	330	130	30	98	109
300	12	356	153	32	139	152
350	14	381	175	35	186	199
400	16	406	195	36.5	229	259
450	18	432	216	40	269	299
500	20	457	228	43	355	385
600	24	508	230	47.5	504	550

双法兰 -F-F ANSI B16.10 Table 2 Col.10
法兰钻孔标准 ANSI B16.5 Cl.300 - Trim C

口径		阀门尺寸			重量(kg)	
mm	英寸	L	N	FT	阀门	总重
80	3	283	198	28.5	26	33
100	4	305	95	32	40	47
150	6	404	109	36.5	79	90
200	8	419	128	41.5	115	128
250	10	457	140	47.5	136	149
300	12	502	153	51	232	262
350	14	762	572	54	397	427
400	16	838	618	57	481	527
450	18	914	664	60.5	707	754

支耳式 -F-F API 609 CL.150
法兰钻孔标准 ANSI B16.5 Cl.150 - Trim B

口径		阀门尺寸		重量(kg)	
mm	英寸	L	N	阀门	总重
80	3	48	20	13	20
100	4	54	24	17	24
150	6	57	26	23	30
200	8	64	28	36	47
250	10	71	32	49	60
300	12	81	38	83	96
350	14	92	44	117	130
400	16	102	49	160	190
450	18	114	55	194	224
500	20	127	63	270	300
600	24	154	78	387	433

支耳式 -F-F API 609 CL.300
法兰钻孔标准 ANSI B16.5 Cl.300 - Trim C

口径		阀门尺寸		重量(kg)	
mm	英寸	L	N	阀门	总重
80	3	48	20	18	25
100	4	54	24	22	29
150	6	59	26	41	52
200	8	73	32	56	69
250	10	83	37	77	90
300	12	92	39	119	149
350	14	117	60	254	284
400	16	133	65	300	346
450	18	149	73	455	502
500	20	159	72	499	546
600	24	181	82	788	858

对夹式 -F-F API 609 CL.150
法兰钻孔标准 ANSI B16.5 Cl.150 - Trim B

口径		阀门尺寸		重量(kg)	
mm	英寸	L	N	阀门	总重
80	3	48	20	14	21
100	4	54	24	15	22
150	6	57	26	20	27
200	8	64	28	34	45
250	10	71	32	45	56
300	12	81	38	73	86
350	14	92	44	97	110
400	16	102	49	123	153
450	18	114	55	164	194
500	20	127	63	220	250
600	24	154	78	324	370

对夹式 -F-F API 609 CL.300
法兰钻孔标准 ANSI B16.5 Cl.300 - Trim C

口径		阀门尺寸		重量(kg)	
mm	英寸	L	N	阀门	总重
80	3	48	20	14	21
100	4	54	24	15	22
150	6	59	26	29	40
200	8	73	32	50	63
250	10	83	37	75	88
300	12	92	39	109	139
350	14	117	60	164	194
400	16	133	65	228	274
450	18	149	73	285	332
500	20	159	72	343	390
600	24	181	82	513	583

附注

1.对尺寸A、B、E，齿轮箱型号及尺寸，请查阅前页双法兰尺寸表中的相关数据。
2.推荐安装方位为阀杆水平或与垂直方向有一定倾斜。
3.当使用温度高于200℃（392°F），阀体应保温，以保证阀体与内件温差在100℃（212°F）以内。
4.所有尺寸单位为mm，重量单位为kg.
5.其他口径阀门请向BEIER咨询。

BEIER具有生产更大口径阀门的经验,(例如：112"/Cl.150, 56"/Cl.300, 48"/Cl.600, 36"/Cl.900),若想了解详细内容，请与BEIER工厂联系。

三千控制阀网 www.CV3000.com

A216-WCB 材质温度压力对照表

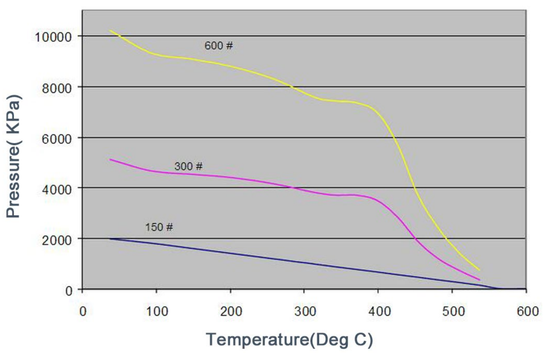

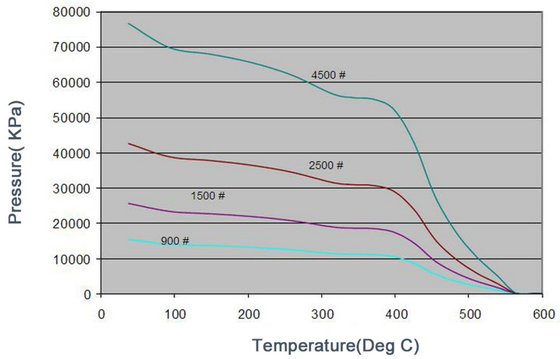

A217-WC6材质温度压力对照表

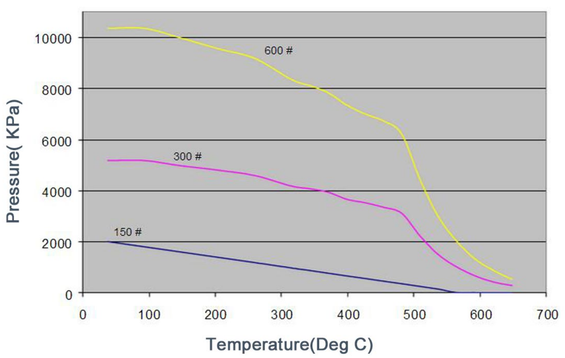

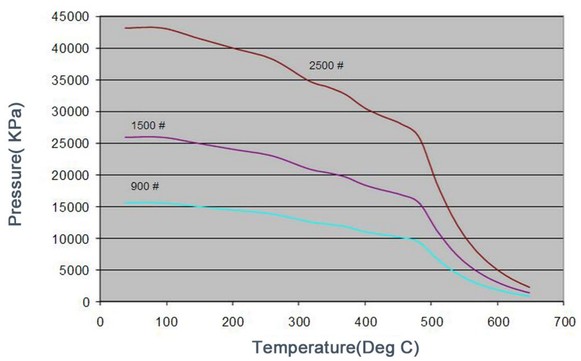

A217-WC9材质温度压力对照表

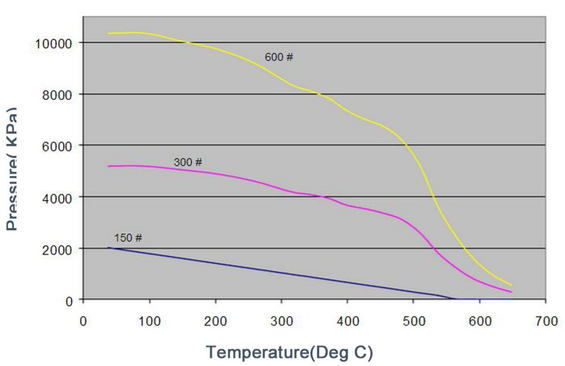

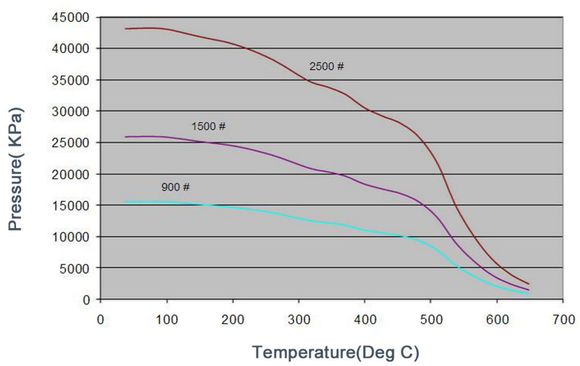

产品介绍 Product Description | 设计规范 Design specifications | 数据参数 Data parameters

A351-CF8/CF3材质温度压力对照表

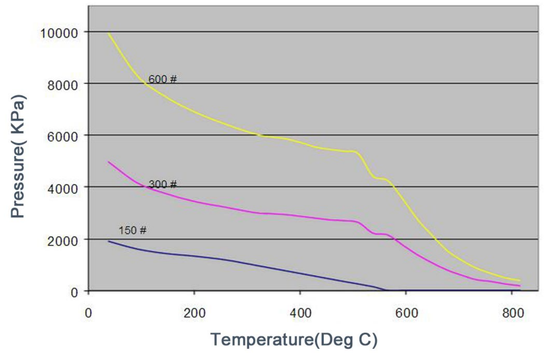

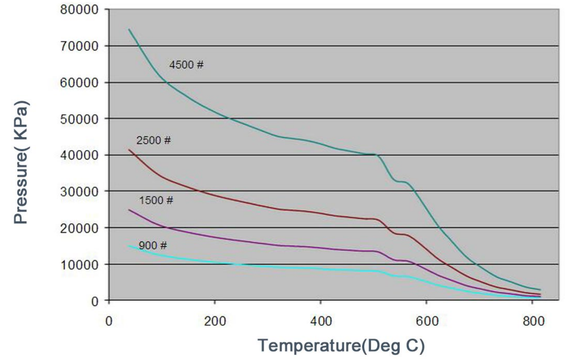

A351-CF8M/CF3M材质温度压力对照表

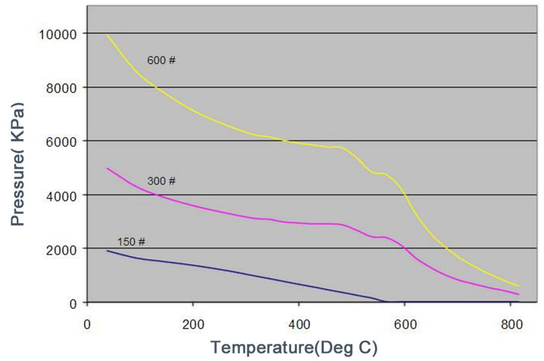

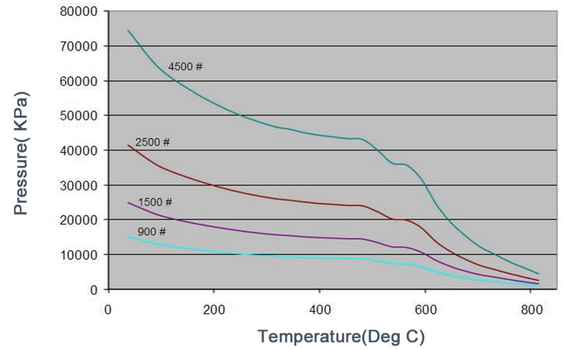

A351-CF8C 材质温度压力对照表

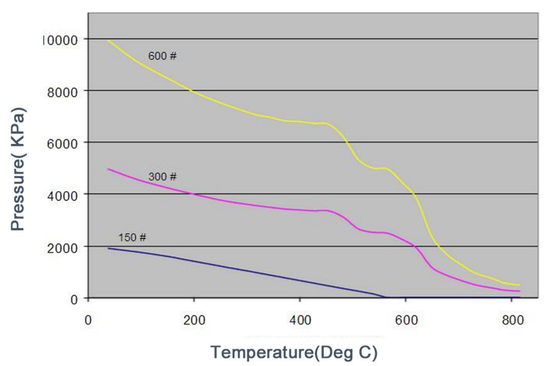

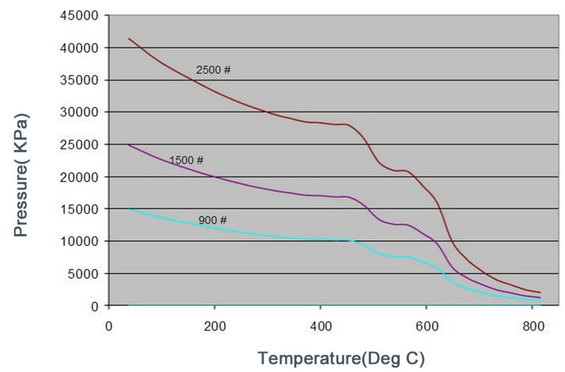

三千控制阀网
www.CV3000.com