# 温感-液动控制
# 雨淋阀

## 带有EasyLock™手动复位装置

## 型号：FP 400E-1M

UL LISTED

### 典型应用

- 自动喷淋或泡沫系统
- 石化企业
- 易燃品仓库
- 储气罐
- 液动远程控制系统

### 产品特性和优点

- 锁定开启位置，只在本地复位时关闭
- 一体化模压弹性隔膜组件是仅有的移动部件，无需维护
- 设计简单合理，节省成本
- 无阻隔阀口及全通径阀体，可靠性高
- 工厂预先装配控制部件，原厂装配
- 在线维护，减少系统停机时间

### 可选功能

- 水力警铃
- 报警压力开关（代码：P 或 P7）
- 海水应用（型号前加前缀 FS）
- 采用单限位开关或双限位开关指示阀位

阀门大全-三千控制阀网
www.CV3000.com

## 工作原理

伯尔梅特 FP 400E-1M 型阀门适用的系统包含封闭湿式导管（导管带有易熔塞温感装置），以及带有多种开口喷嘴的管道。湿式导管安装于覆盖区域，与阀门控制配管连接。

在“设定”位置，系统压力通过引水管路[2]和EasyLock手动复位装置[3]进入主阀控制腔[1]，由EasyLock内置止回阀、封闭的湿式导管[4]及手动紧急释放装置[5]控制腔内的水压。系统压力使隔膜和阀盘组件压向阀座[6]，从而使主阀门处于完全关闭状态并保持系统管道干燥。

发生火灾或进行消防测试时，控制腔内的水压通过湿式导管上开启的温感释放装置[F]或手动紧急释放装置排出。EasyLock手动复位装置防止系统压力再次进入控制腔，从而阀前水压将雨淋阀完全顶开并锁定在开启位置，消防水进入喷淋及报警系统。

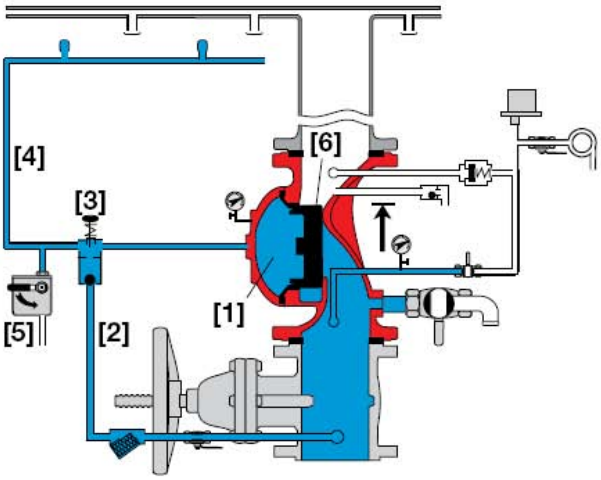


**阀门关闭**（设定位置）

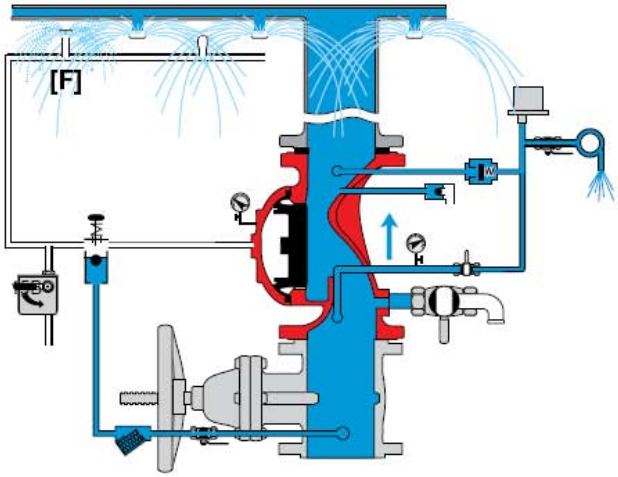


**阀门打开**（工作状态）

## 技术规格

- 该款雨淋阀通过UL认证，采用液动控制方式；阀门为球型阀体，阀体内具有弹性隔膜组件。
- 阀门流道无阻隔，无阀杆导向或支承杆。
- 阀门动作由一体化隔膜组件完成。隔膜组件包括全支撑平衡式模压隔膜和内衬加强型硬化阀盘，阀盘采用径向密封。隔膜组件是仅有的移动部件。
- 阀盖可拆卸，可方便快速进行必要的在线检查和维护。
- 控制部件由316不锈钢配管和接头以及黄铜配件组成，包括本地EasyLock手动复位装置、Y型过滤器和手动紧急释放装置。
- 控制部件在ISO 9000 和 9001 认证工厂内预先装配组合，出厂前经过水力测试。
- 该款液动控制雨淋阀在释放装置启用时打开并保持开启状态。仅在利用本地手动复位装置进行复位后，阀门才关闭。

阀门大全-三千控制阀网
www.CV3000.com

# 伯尔梅特 消防系统

型号：FP 400E-1M

400 系列

## 系统组件

1 - FP 400E 系列主阀
2A - 压力表阀
3A - 压力表
4B - 过滤器
5A - 排水阀
11A - 报警开关阀
14A - 止回阀
15B - 手动紧急释放装置
18B - 球阀
19B - 滴漏检查装置
M - EasyLock手动复位装置

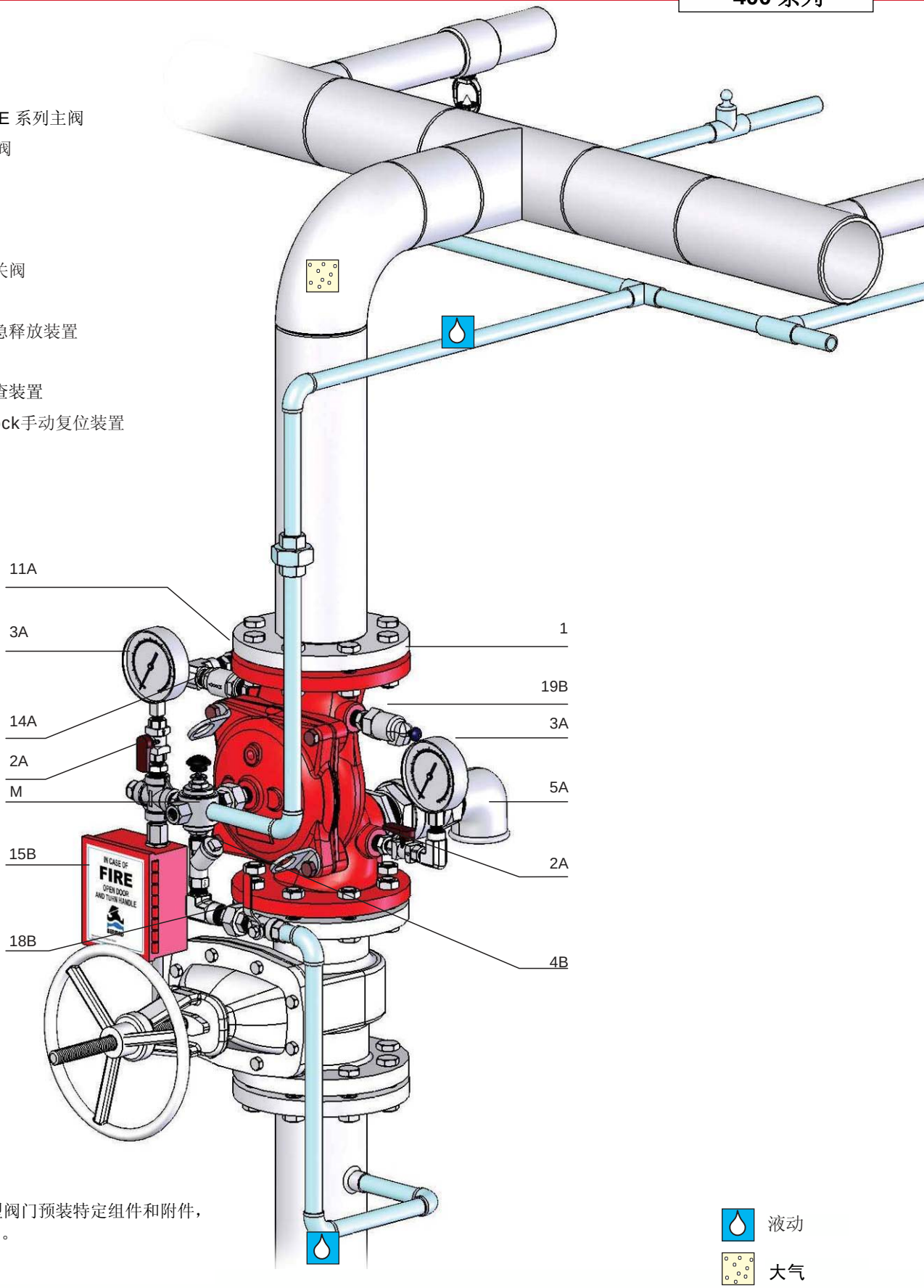


**UL 认证**
FP 400E-1M 型阀门预装特定组件和附件，为 UL 认证产品。

液动
大气

阀门大全-三千控制阀网
www.CV3000.com

# 伯尔梅特 消防系统

型号：FP 400E-1M

400 系列

## 技术参数

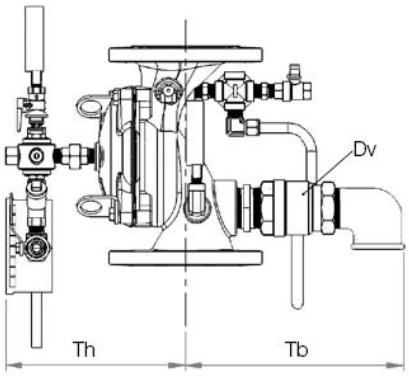


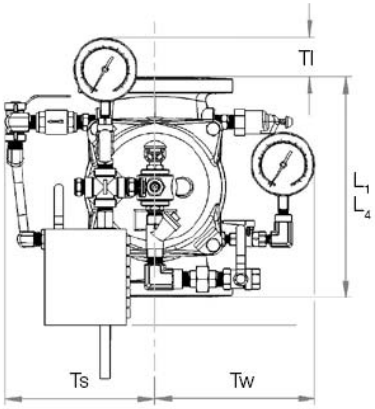


| 尺寸 | | 1½", 2" | | 2½" | | 3" | | 4" | | 6" | | 8" | | 10" | | 12" | |
|---|---|---|---|---|---|---|---|---|---|---|---|---|---|---|---|---|---|
| | | mm | inch | mm | inch | mm | inch | mm | inch | mm | inch | mm | inch | mm | inch | mm | inch |
| 尺寸规格 | $L_1$ (1) | 205 | 8 1/16 | 205 | 8 1/16 | 257 | 10 1/8 | 320 | 12 5/8 | 415 | 16 5/16 | 500 | 19 11/16 | 605 | 23 13/16 | 725 | 28 9/16 |
| | $L_4$ (2) | 205 | 8 1/16 | N/A | N/A | 250 | 9 13/16 | 320 | 12 5/8 | 415 | 16 5/16 | 500 | 19 11/16 | N/A | N/A | N/A | N/A |
| | Tl | 142 | 5 5/8 | 142 | 5 5/8 | 119 | 4 11/16 | 84 | 3 5/16 | 57 | 2 1/4 | - | - | - | - | - | - |
| | Tw | 228 | 9 | 220 | 8 11/16 | 243 | 9 9/16 | 253 | 10 | 312 | 12 5/16 | 326 | 12 13/16 | 346 | 13 5/8 | 391 | 15 3/8 |
| | Ts | 228 | 9 | 220 | 8 11/16 | 243 | 9 9/16 | 253 | 10 | 318 | 12 1/2 | 326 | 12 13/16 | 326 | 12 13/16 | 391 | 15 3/8 |
| | Th | 226 | 8 7/8 | 242 | 9 1/2 | 262 | 10 5/16 | 261 | 10 5/16 | 356 | 14 | 407 | 16 | 407 | 16 | 546 | 21 1/2 |
| | Tb | 278 | 10 1/16 | 289 | 11 3/8 | 300 | 11 13/16 | 337 | 13 1/4 | 378 | 14 7/8 | 405 | 15 15/16 | 413 | 16 1/4 | 473 | 18 5/8 |
| | Dv Ø | ¾" | | 1½" | | 1½" | | 2" | | 2" | | 2" | | 2" | | 2" | |

注：
1. L1适用于法兰连接，压力等级为ANSI #150和ISO PN16。
2. L4适用于卡箍连接（球墨铸铁材料）。
3. 阀门周围应留有足够空间以便维护。
4. 表中数据为端对端尺寸，具体组件布置可能不同。

湿式导管与阀门最大高度差

伯尔梅特 400E， 带有 EasyLock 手动复位装置

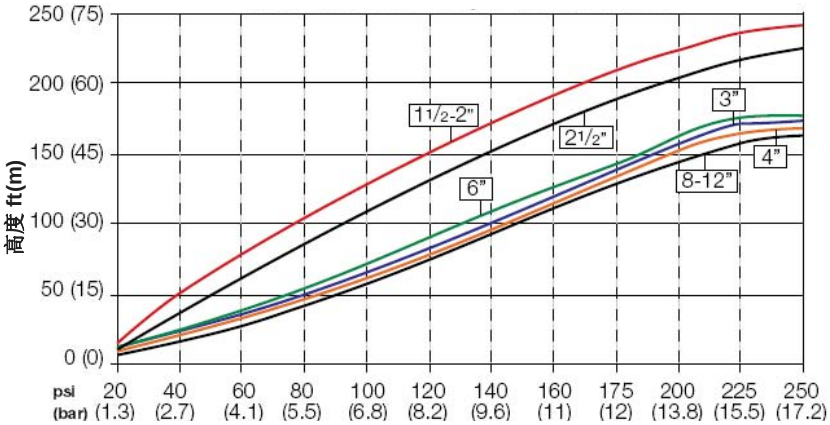


入口压力

### 连接标准
- 法兰连接: ANSI B16.42 (球墨铸铁), B16.5 (钢和不锈钢), B16.24 (青铜) 或 ISO PN16
- 卡箍连接: ANSI/AWWA C606，适用于 2, 3, 4, 6 & 8"

### 水温
- 0.5 – 50°C (33 – 122°F)

### 可选尺寸
- 1½, 2, 2½, 3, 4, 6, 8, 10 & 12"
- UL认证阀门的尺寸为 1½, 2, 2½, 3, 4, 6, 8 & 10"

### 压力等级
- 最大工作压力: 250 psi (17 bar)

### 厂家标准材料

**阀体和阀盖**
- 球墨铸铁，符合ASTM A-536

**主阀内部部件**
- 304不锈钢和铸铁

**控制部件系统**
- 黄铜组件/附件
- 316不锈钢配管和接头

**弹性部件**
- 尼龙增强型聚异戊二烯橡胶

**涂层**
- 静电聚酯粉末涂层，红色(RAL 3002)

### 可选材料

**阀体**
- 碳素钢，符合ASTM A-216 WCB
- 316不锈钢
- 镍-铝-青铜合金，符合ASTM B-148

**控制部件**
- 316不锈钢
- 蒙乃尔合金和镍铝青铜合金
- 哈氏合金 C-276

**弹性部件**
- 丁晴橡胶
- 三元乙丙橡胶

**涂层**
- 厚膜型熔结环氧涂层，抗紫外线、防腐蚀



阀门大全 三千控制阀网 www.cv3000.com
本文件内容变更时概不另行通知。如有错误，伯尔梅特恕不担责。伯尔梅特版权所有©。